BRUNO

Abmessungen und Verpackungsmaße

Bruno Schlafsofa
Bruno Recamiere
Bruno Schlafsessel
Bruno Betttruhe
Bruno Hocker
Bruno Fexibett
Bruno Boxspringbett Premium
Bruno Boxspringbett Premium mit Stauraum
Bruno Boxspringbett Komfort
Bruno Polsterbett
Bruno Metallbett Factory
Bruno Matratze und Topper

www.brunobett.de

Das Bruno Schlafsofa

Abmessungen

Armlehnen „Klassik“ und „Kubus“

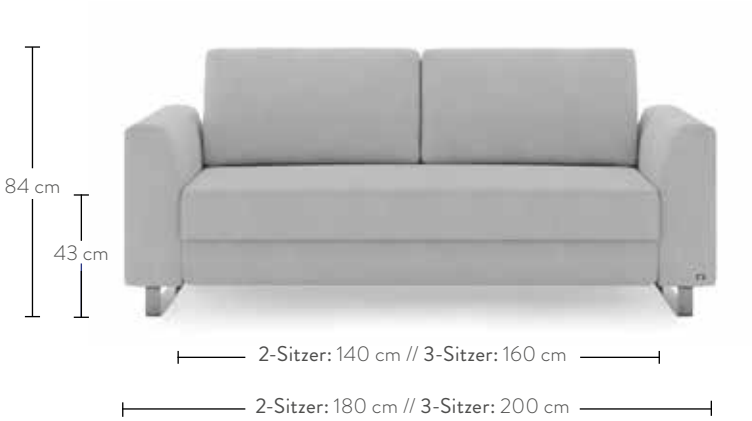

Armlehne „Schmal“

Verpackungsmaße (für alle Armlehnen-Modelle identisch)

Schlafsofa 2-Sitzer:

Korpus: 160 x 75 x 95 cm; 69 kg
Zubehörbox: 96 x 40 x 63 cm; 24 kg

Schlafsofa 3-Sitzer:

Korpus: 180 x 75 x 95 cm; 79 kg
Zubehörbox: 96 x 40 x 63 cm; 24 kg

Anlieferung per 2-Mann Handling bis zum Verwendungsort. Aufbauservice optional buchbar bei der Bestellung.

www.brunobett.de/schlafsofa

Die Recamiere

Abmessungen

Armlehnen „Klassik“ und „Kubus“

2-Sitzer: 220 cm // 3-Sitzer: 240 cm

2-Sitzer: 260 cm // 3-Sitzer: 280 cm

Armlehne „Schmal“

2-Sitzer: 240 cm // 3-Sitzer: 260 cm

63 cm

43 cm

84 cm
(Sitztiefe bis Kissen: 56 cm)

Kurz: 160 cm / Lang: 200 cm
(Sitztiefe bis Kissen: 132 cm / 172 cm)

Verpackungsmaße (für alle Armlehnen-Modelle identisch)

Recamiere Kurz (ohne Sofa):

Korpus: 163 x 90 x 64 cm; 69 kg
Zubehörbox befindet sich in der Verpackung.

Recamiere Lang (ohne Sofa):

Korpus: 203 x 90 x 64 cm; 84 kg
Zubehörbox befindet sich in der Verpackung.

Anlieferung per 2-Mann Handling bis zum Verwendungsort. Aufbauservice optional buchbar bei der Bestellung.

www.brunobett.de/schlafsofa

Der Bruno Schlafsessel

Abmessungen

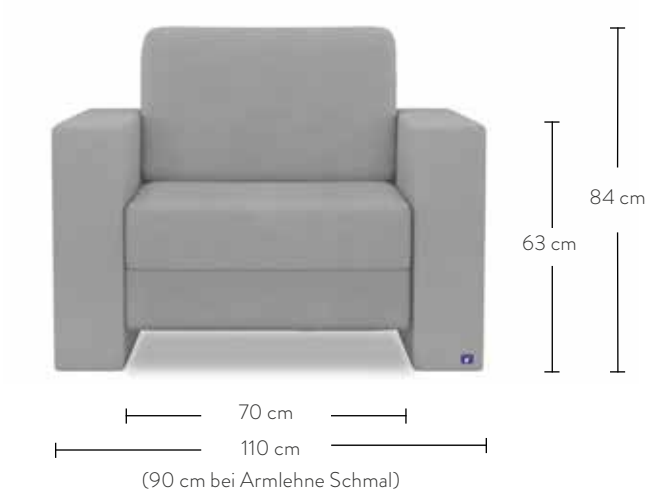

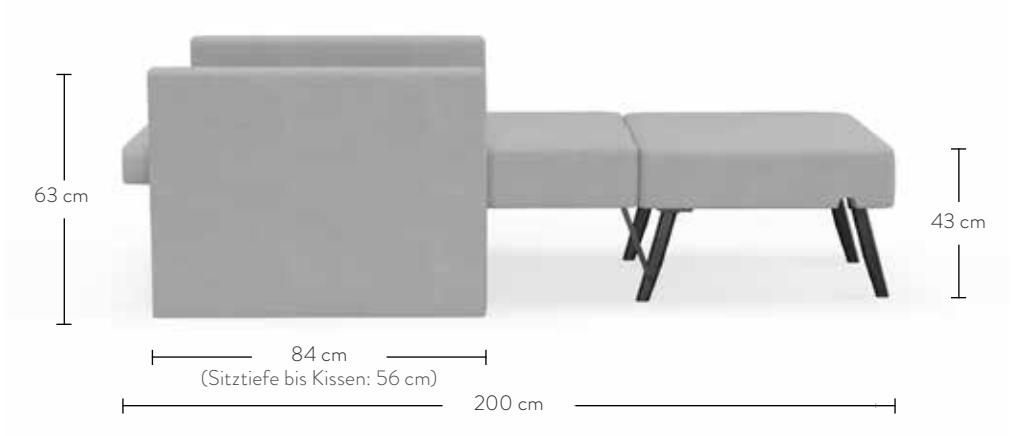

Verpackungsmaße (für alle Armlehnen-Modelle identisch)

Korpus: 90 x 75 x 95 cm; 43 kg
Zubehörbox: 96 x 63 x 40 cm; 24 kg

Anlieferung per 2-Mann Handling bis zum Verwendungsort. Aufbauservice optional buchbar bei der Bestellung.

www.brunobett.de/schlafsessel

Die Bruno Betttruhe

Abmessungen

Verpackungsmaße

140 cm: 146 cm x 46 cm x 57 cm; 36 kg
160 cm: 166 cm x 46 cm x 57 cm; 40 kg

Anlieferung per 2-Mann Handling bis zum Verwendungsort. Aufbauservice optional buchbar bei der Bestellung.
www.brunobett.de/betttruhe

Der Bruno Hocker

Abmessungen

Verpackungsmaße

40 cm x 70 cm x 70 cm; 25 kg

Die Zustellung erfolgt per DPD bis zur Haustür. Der Hocker wird bereits fertig montiert (exkl. Füße) in einem Paket angeliefert.
www.brunobett.de/hocker

Das Bruno Flexibett

Abmessungen

Mit einer Matratze

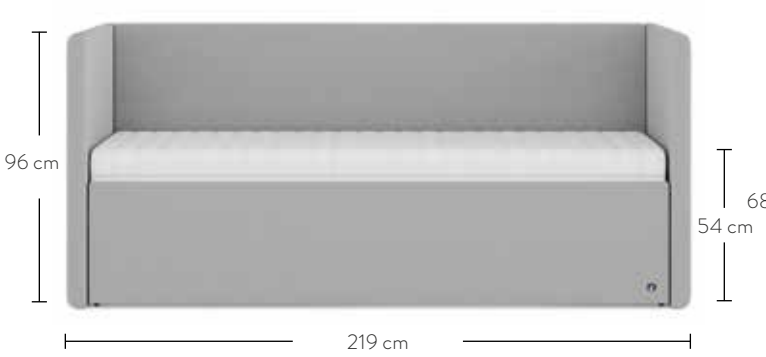

Mit zwei Matratzen

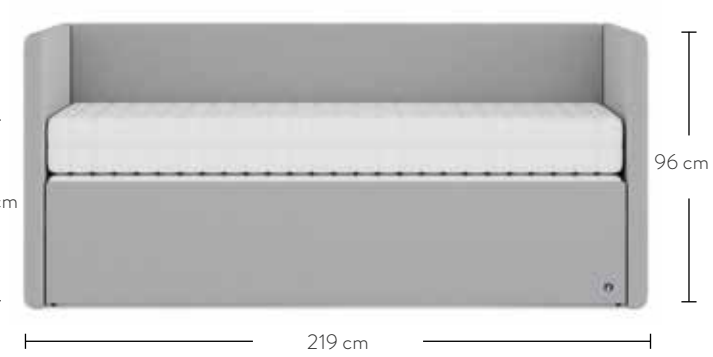

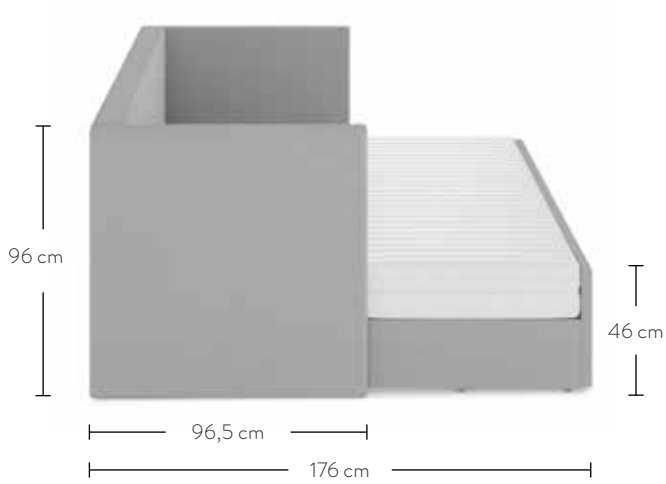

Verpackungsmaße

Bettbox, Frontleiste, 1x Lattenrost, Zubehör	45 x 98 x 203 cm; 46 kg
Rückenteil	13 x 98 x 203 cm; 35 kg
Seitenteil links	12 x 98 x 98 cm; 17 kg
Seitenteil rechts	12 x 98 x 98 cm; 17 kg
Matratze 20 cm hoch	43 x 43 x 105 cm; 16 kg
Erweiterungs-Set Doppelbett (160 x 200 cm):	
Matratze 12 cm hoch	43 x 43 x 105 cm; 14 kg
Lattenrost	81 x 32 x 6 cm; 5 kg

Anlieferung per 2-Mann Handling bis zum Verwendungsort. Aufbauservice optional buchbar bei der Bestellung.
www.brunobett.de/flexibett

Das Bruno Boxspringbett Premium

Abmessungen

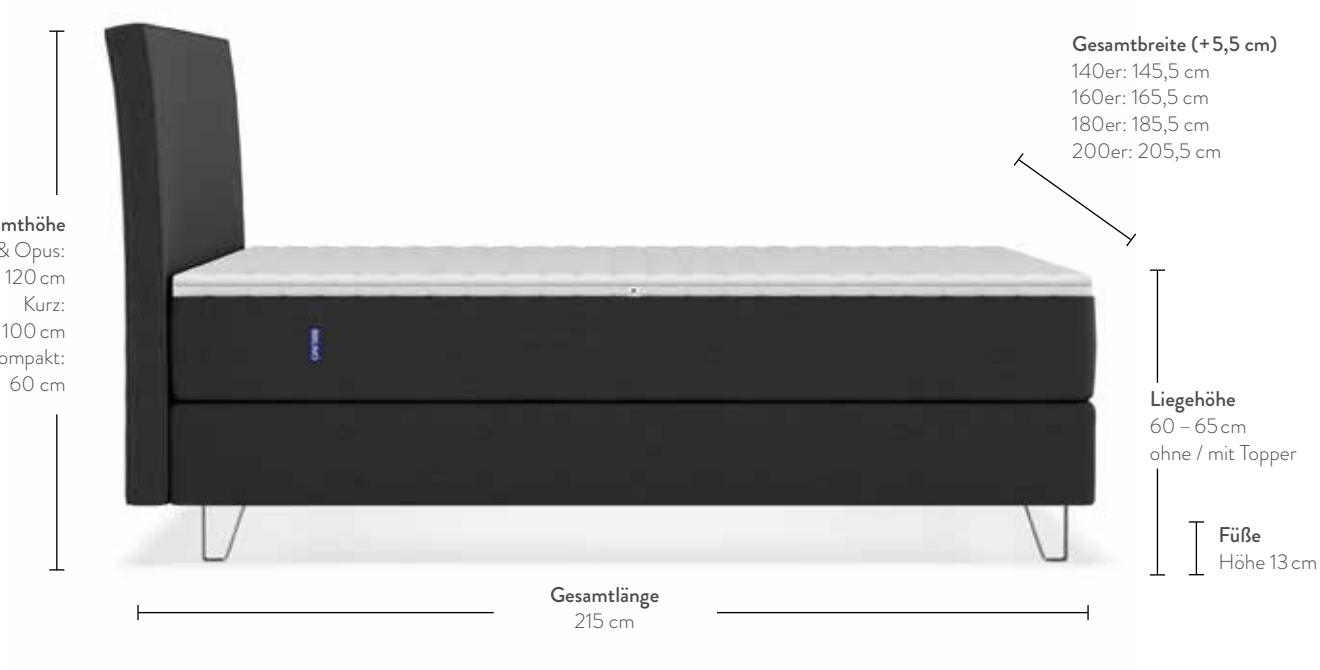

Verpackungsmaße

	140 x 200 cm	160 x 200 cm	180 x 200 cm	200 x 200 cm
Boxen	202 x 143 x 23 cm; 53 kg	2 x 80 cm: 202 x 83 x 23 cm; 31 kg	2 x 90 cm: 202 x 93 x 23 cm; 33 kg	2 x 100 cm: 202 x 103 x 23 cm; 36 kg
Matratzenkerne (gerollt)	2 x 70cm: 2 x 105 x 43 x 43; je 16 kg	2 x 80 cm: 2 x 105 x 43 x 43; je 19 kg	2 x 90 cm: 2 x 105 x 43 x 43; je 21 kg	2 x 100 cm: 2 x 105 x 43 x 43; je 23 kg
Topper (gerollt)	105 x 43 x 43 cm; 7 kg	105 x 43 x 43 cm; 8 kg	105 x 43 x 43 cm; 9 kg	105 x 43 x 43 cm; 10 kg
Zubehörkarton	38 x 38 x 19 cm; 5 kg	38 x 38 x 19 cm; 5 kg	38 x 38 x 19 cm; 5 kg	38 x 38 x 19 cm; 5 kg
Matratzenbezug	38 x 38 x 19 cm; 5 kg	38 x 38 x 19 cm; 6 kg	38 x 38 x 19 cm; 7 kg	38 x 38 x 19 cm; 8 kg
Volant	38 x 38 x 19 cm; 3 kg	38 x 38 x 19 cm; 3 kg	38 x 38 x 19 cm; 3 kg	38 x 38 x 19 cm; 3 kg

Kopfteile

Opus	147 x 122 x 13 cm; 29 kg	167 x 122 x 13 cm; 32 kg	187 x 122 x 13 cm; 34 kg	207 x 122 x 13 cm; 36 kg
Klassik	147 x 109 x 11 cm; 14 kg	167 x 109 x 11 cm; 17 kg	187 x 109 x 11 cm; 18 kg	207 x 109 x 11 cm; 19 kg
Klassik Kurz	147 x 90 x 11 cm; 11 kg	167 x 90 x 11 cm; 14 kg	187 x 90 x 11 cm; 15 kg	207 x 90 x 11 cm; 17 kg
Kompakt	144 x 49 x 6 cm; 11 kg	164 x 49 x 6 cm; 14 kg	184 x 49 x 6 cm; 15 kg	204 x 49 x 6 cm; 17 kg

Anlieferung per 2-Mann Handling bis zum Verwendungsort. Aufbauservice optional buchbar bei der Bestellung.

www.brunobett.de/boxspringbett-premium

Das Bruno Boxspringbett Premium mit Stauraum

Abmessungen

Verpackungsmaße

	160 x 200 cm	180 x 200 cm	200 x 200 cm
Boxen	2 x 80 cm: 202 x 83 x 38 cm; 63 kg	2 x 90 cm: 202 x 93 x 38 cm; 69,5 kg	2 x 100 cm: 202 x 103 x 38 cm; 77 kg
Matratzenkerne (gerollt)	2 x 80 cm: 2 x 105 x 43 x 43; je 19 kg	2 x 90 cm: 2 x 105 x 43 x 43; je 21 kg	2 x 100 cm: 2 x 105 x 43 x 43; je 23 kg
Topper (gerollt)	105 x 43 x 43 cm; 8 kg	105 x 43 x 43 cm; 9 kg	105 x 43 x 43 cm; 10 kg
Matratzenbezüge	2 x 80 cm: 38 x 38 x 19 cm; 3 kg	2 x 90 cm: 38 x 38 x 19 cm; 3,5 kg	2 x 100 cm: 38 x 38 x 19 cm; 4,5 kg
Zubehörkarton	38 x 38 x 19 cm; 8 kg	38 x 38 x 19 cm; 8 kg	38 x 38 x 19 cm; 8 kg

Kopfteile

Opus	167 x 122 x 13 cm; 32 kg	187 x 122 x 13 cm; 34 kg	207 x 122 x 13 cm; 36 kg
Klassik	167 x 109 x 11 cm; 17 kg	187 x 109 x 11 cm; 18 kg	207 x 109 x 11 cm; 19 kg
Kurz	167 x 90 x 11 cm; 14 kg	187 x 90 x 11 cm; 15 kg	207 x 90 x 11 cm; 17 kg

Anlieferung per 2-Mann Handling bis zum Verwendungsort. Aufbauservice optional buchbar bei der Bestellung.

www.brunobett.de/boxspringbett-premium-mit-stauraum

Das Bruno Boxspringbett Komfort

Abmessungen

Verpackungsmaße

	140 x 200 cm	160 x 200 cm	180 x 200 cm	200 x 200 cm
Boxen	2 x 70 cm 80 x 205 x 24 cm; 32 kg	2 x 80 cm: 90 x 205 x 24 cm; 37 kg	2 x 90 cm: 100 x 205 x 24 cm; 41 kg	2 x 100 cm: 110 x 205 x 24 cm; 46 kg
Matratze (gerollt)	165 x 43 x 43 cm; 33 kg	165 x 43 x 43 cm; 38 kg	190 x 43 x 43 cm; 43 kg	210 x 43 x 43 cm; 48 kg
Topper (gerollt)	105 x 43 x 43 cm; 7 kg	105 x 43 x 43 cm; 8 kg	105 x 43 x 43 cm; 9 kg	105 x 43 x 43 cm; 10 kg
Zubehörkarton	38 x 38 x 19 cm; 5 kg	38 x 38 x 19 cm; 5 kg	38 x 38 x 19 cm; 5 kg	38 x 38 x 19 cm; 5 kg
Volant	38 x 38 x 19 cm; 3 kg	38 x 38 x 19 cm; 3 kg	38 x 38 x 19 cm; 3 kg	38 x 38 x 19 cm; 3 kg
Kopfteil	102 x 148 x 7 cm; 20 kg	102 x 168 x 7 cm; 22 kg	102 x 188 x 7 cm; 25 kg	102 x 208 x 7 cm; 28 kg

Anlieferung per 2-Mann Handling bis zum Verwendungsort. Aufbauservice optional buchbar bei der Bestellung.
www.brunobett.de/boxspringbett-komfort

Das Bruno Polsterbett

Abmessungen

Verpackungsmaße

	140 x 200 cm	160 x 200 cm	180 x 200 cm	200 x 200 cm
Seitenteile / Mittelleiste	206 x 30 x 16,5 cm; 25 kg	206 x 30 x 16,5 cm; 25 kg	206 x 30 x 16,5 cm; 25 kg	206 x 30 x 16,5 cm; 25 kg
Matratzenkerne (gerollt)	2 x 70cm: 2 x 105 x 43 x 43; je 16 kg	2 x 80 cm: 2 x 105 x 43 x 43; je 19 kg	2 x 90 cm: 2 x 105 x 43 x 43; je 21 kg	2 x 100 cm: 2 x 105 x 43 x 43; je 23 kg
Topper (gerollt)	105 x 43 x 43 cm; 7 kg	105 x 43 x 43 cm; 8 kg	105 x 43 x 43 cm; 9 kg	105 x 43 x 43 cm; 10 kg
Kopfteil	154 x 12,5 x 110 cm; 18 kg	174 x 12,5 x 110 cm; 21 kg	194 x 12,5 x 110 cm; 22 kg	214 x 12,5 x 110 cm; 26 kg
Stirnleiste	154,5 x 22 x 7 cm; 8 kg	174,5 x 22 x 7 cm; 9 kg	194,5 x 22 x 7 cm; 10 kg	214,5 x 22 x 7 cm; 12 kg
Matratzenbezug	38 x 38 x 19 cm; 5 kg	38 x 38 x 19 cm; 6 kg	38 x 38 x 19 cm; 7 kg	38 x 38 x 19 cm; 8 kg
Volant / Stützhilfen	38 x 38 x 19 cm; 1 kg	38 x 38 x 19 cm; 1 kg	38 x 38 x 19 cm; 1 kg	38 x 38 x 19 cm; 1 kg
Lattenrost	140 x 202 x 9 cm; 26 kg	2x 80 x 202 x 9 cm; 15 kg	2x 90 x 202 x 9 cm; 32 kg	2x 100 x 202 x 9 cm; 19 kg
Zubehörkarton	38 x 38 x 19 cm; 4 kg	38 x 38 x 19 cm; 4 kg	38 x 38 x 19 cm; 4 kg	38 x 38 x 19 cm; 4 kg

Anlieferung per 2-Mann Handling bis zum Verwendungsort. Aufbauservice optional buchbar bei der Bestellung.

www.brunobett.de/polsterbett

Das Bruno Metallbett Factory

Abmessungen

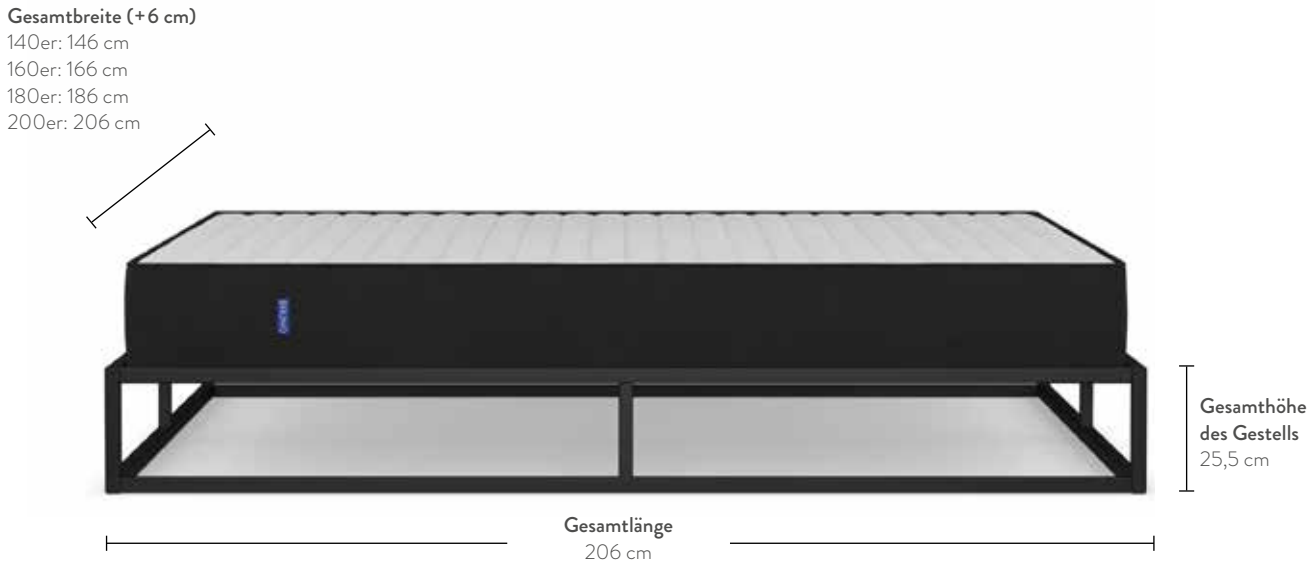

Verpackungsmaße

	140 x 200 cm	160 x 200 cm	180 x 200 cm	200 x 200 cm
Seitenteil	204 x 32 x 12 cm; 28 kg	204 x 32 x 12 cm; 28 kg	204 x 32 x 12 cm; 28 kg	204 x 32 x 12 cm; 28 kg
Querteil	150 x 26 x 13,5 cm; 14 kg	170 x 26 x 13 cm; 16 kg	190 x 26 x 13 cm; 18 kg	210 x 26 x 13 cm; 19 kg
Matratzenkerne (gerollt)	2 x 70cm: 2 x 105 x 43 x 43; je 16 kg	2 x 80 cm: 2 x 105 x 43 x 43; je 19 kg	2 x 90 cm: 2 x 105 x 43 x 43; je 21 kg	2 x 100 cm: 2 x 105 x 43 x 43; je 23 kg
Topper (gerollt)	105 x 43 x 43 cm; 7 kg	105 x 43 x 43 cm; 8 kg	105 x 43 x 43 cm; 9 kg	105 x 43 x 43 cm; 10 kg
Matratzenbezug	38 x 38 x 19 cm; 5 kg	38 x 38 x 19 cm; 6 kg	38 x 38 x 19 cm; 7 kg	38 x 38 x 19 cm; 8 kg
Lattenrost	141 x 36 x 5 cm; 13 kg	2 x 80er: 91 x 33 x 11 cm; 10 kg	2 x 90er: 91 x 33 x 11 cm; 11 kg	2 x 100er: 101 x 33 x 11 cm; 12 kg

Anlieferung per 2-Mann Handling bis zum Verwendungsort.

www.brunobett.de/bett-factory

Die Bruno Matratze

Abmessungen

Verpackungsmaße

Matratzen-größen	80 x 200 cm	90 x 200 cm	100 x 200 cm	140 x 200 cm	160 x 200 cm	180 x 200 cm	200 x 200
Matratzen-kerne (gerollt)	105 x 43 x 43 cm; 19 kg	105 x 43 x 43 cm; 21 kg	105 x 43 x 43 cm; 23 kg	2 x 70 cm: 105 x 43 x 43 cm; je 16 kg	2 x 80 cm: 105 x 43 x 43 cm; je 19 kg	2 x 90 cm: 105 x 43 x 43 cm; je 21 kg	2 x 100 cm: 105 x 43 x 43 cm; je 23 kg
Matratzen-bezug	38 x 38 x 19 cm; 3 kg	38 x 38 x 19 cm; 3,5 kg	38 x 38 x 19 cm; 4,5 kg	38 x 38 x 19 cm; 5 kg	38 x 38 x 19 cm; 6 kg	38 x 38 x 19 cm; 7 kg	38 x 38 x 19 cm; 8kg

Anlieferung per DHL bei den Größen 80/90/100 cm, per 2-Mann Handling bei den Größen 140/160/180/200 cm bis zum Verwendungsort.
www.brunobett.de/matratze

Der Bruno Topper

Abmessungen

Höhe: 6 cm

Verpackungsmaße

Gesamtmaße (B x L)	80 x 200 cm	90 x 200 cm	100 x 200 cm	140 x 200 cm	160 x 200 cm	180 x 200 cm	200 x 200 cm
Topper (gerollt)	105 x 43 x 43 cm	105 x 43 x 43 cm	105 x 43 x 43 cm	105 x 43 x 43 cm	105 x 43 x 43 cm	105 x 43 x 43 cm	105 x 43 x 43 cm
Gewicht	4 kg	4,5 kg	5 kg	7 kg	8 kg	9 kg	10 kg

www.brunobett.de/topper

BRUNO

www.brunobett.de

030 / 120 59 678

Mo – Fr: 08:00 – 18:00 Uhr

Bruno Interior GmbH, Kastanienallee 98b, 10435 Berlin | GF.: M. Pohl, C. Schimmel, T. Steffens | USt-IdNr.: DE815543960
Kontakt: frage@brunobett.de, 030 / 120 59 678